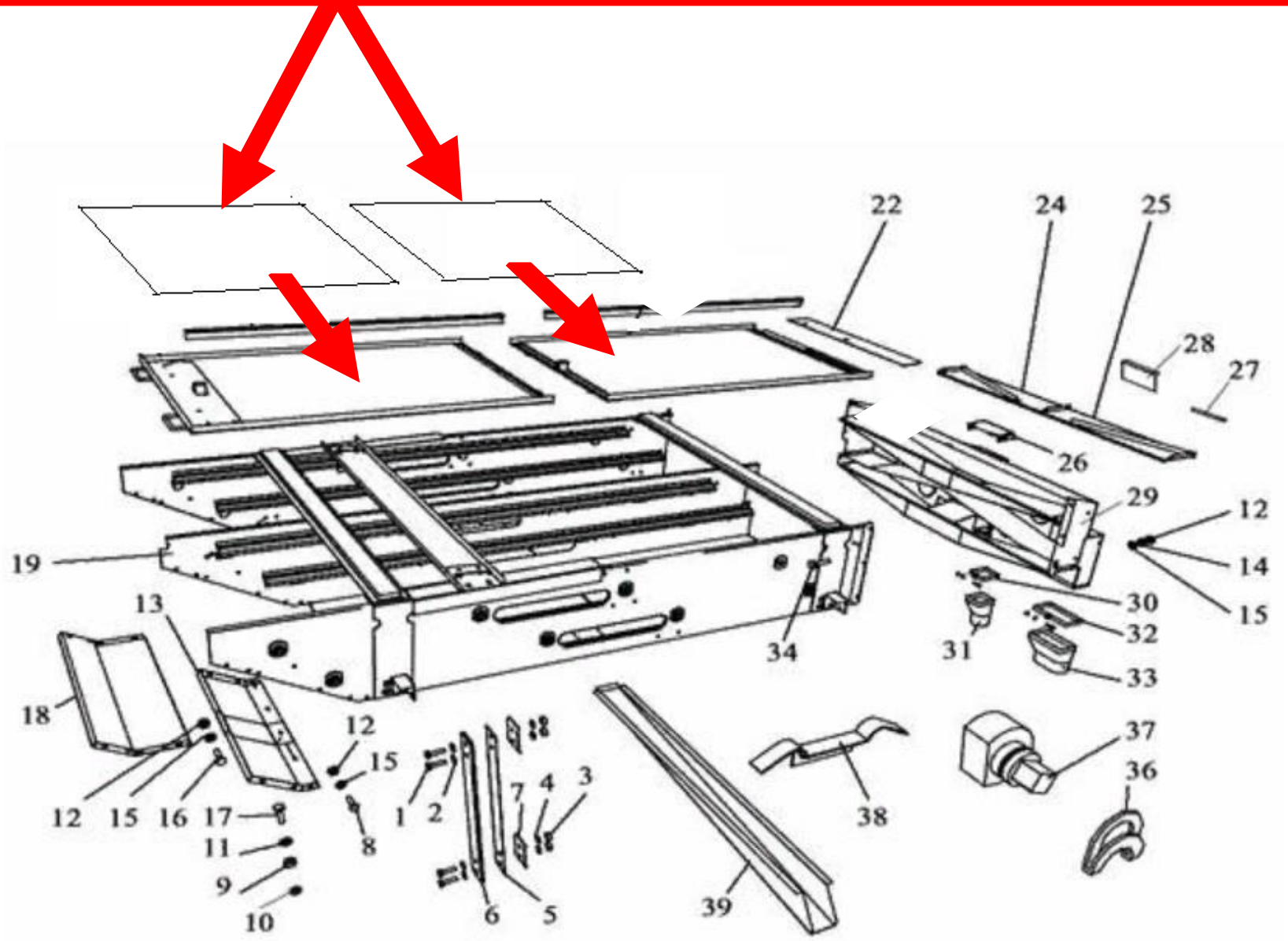Решето 740x990 круглые отверстия диаметр 36мм